CODE	L	H
50.900	150	60.00

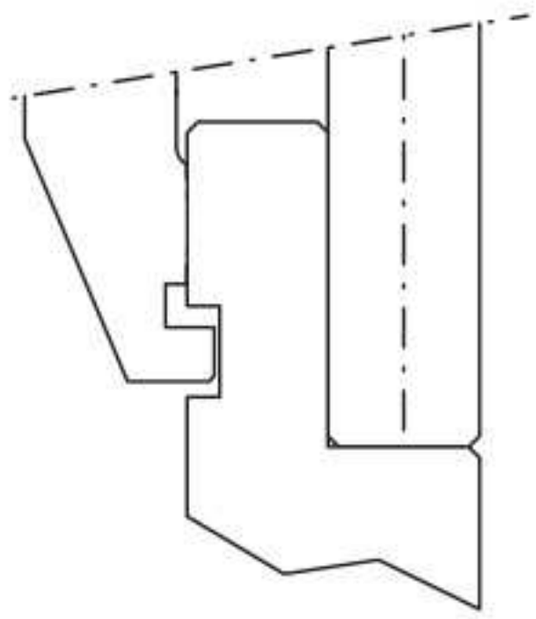

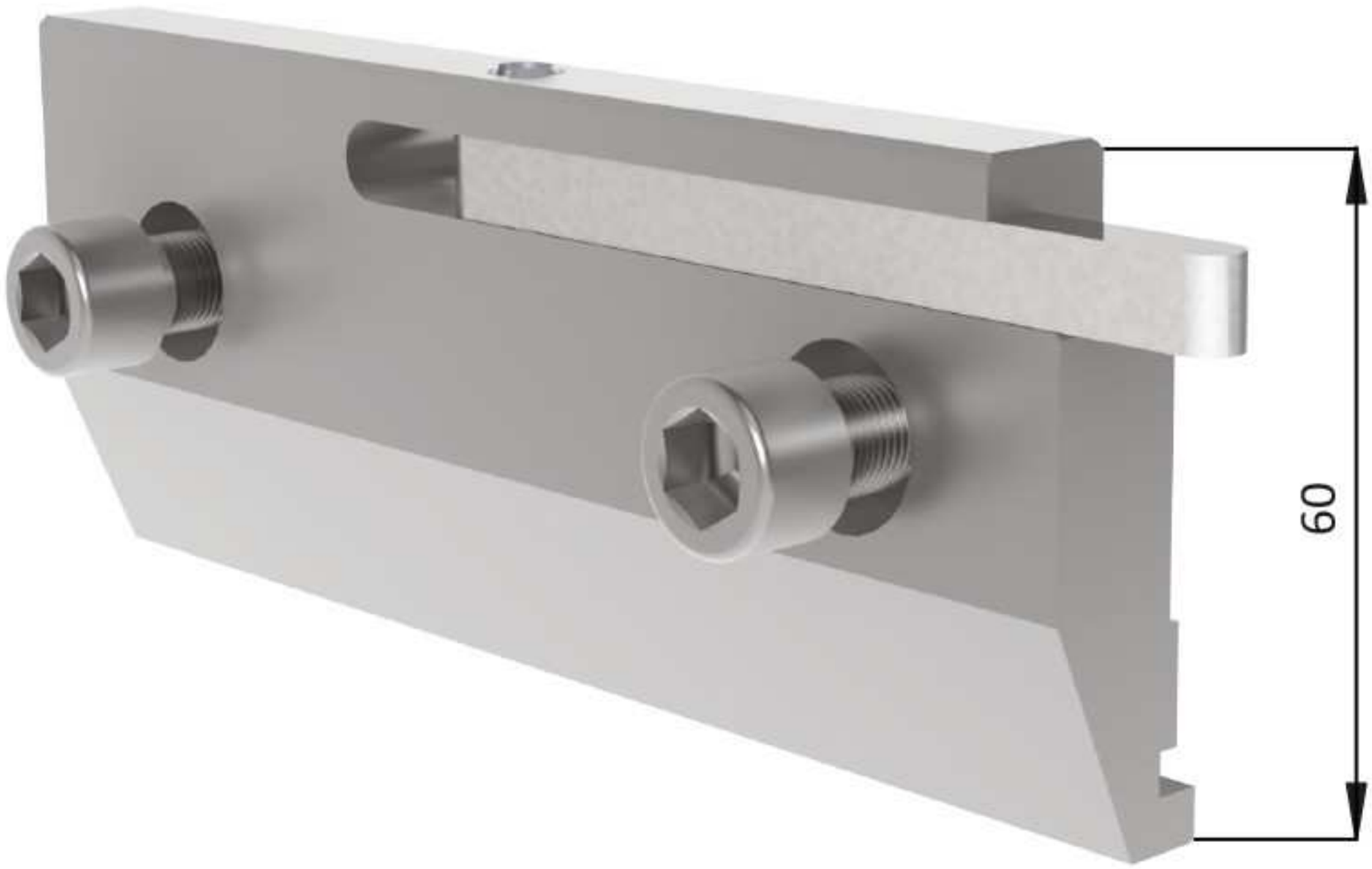

STAFFA DI SICUREZZA CON LEVETTA A SCOMPARSA
QUICK CLAMP PLATE WITH FOLDAWAY LEVER

LENGTH 150