88°
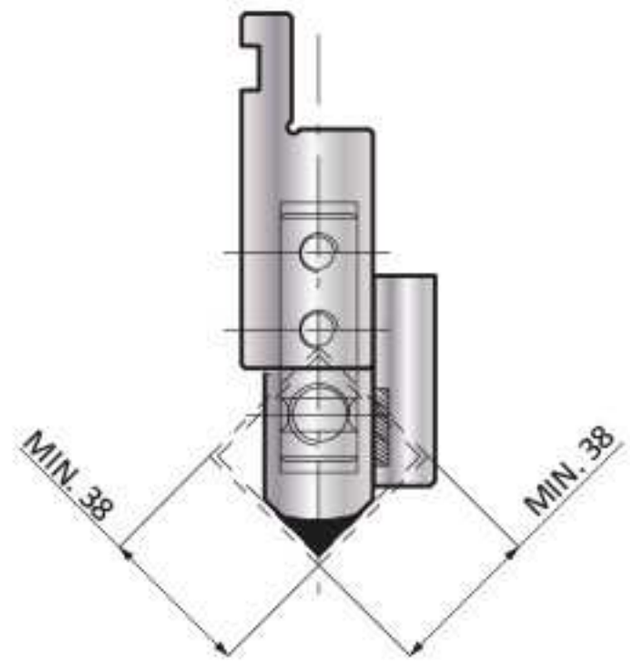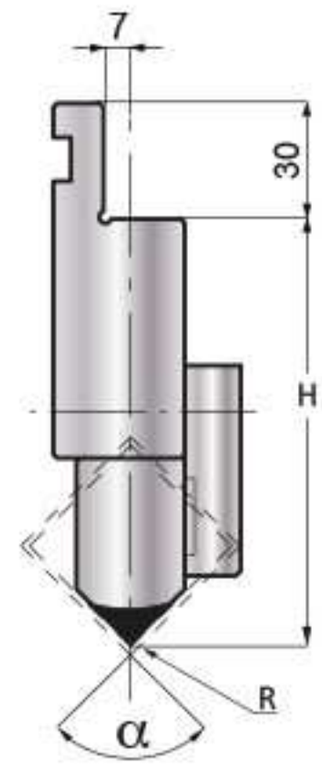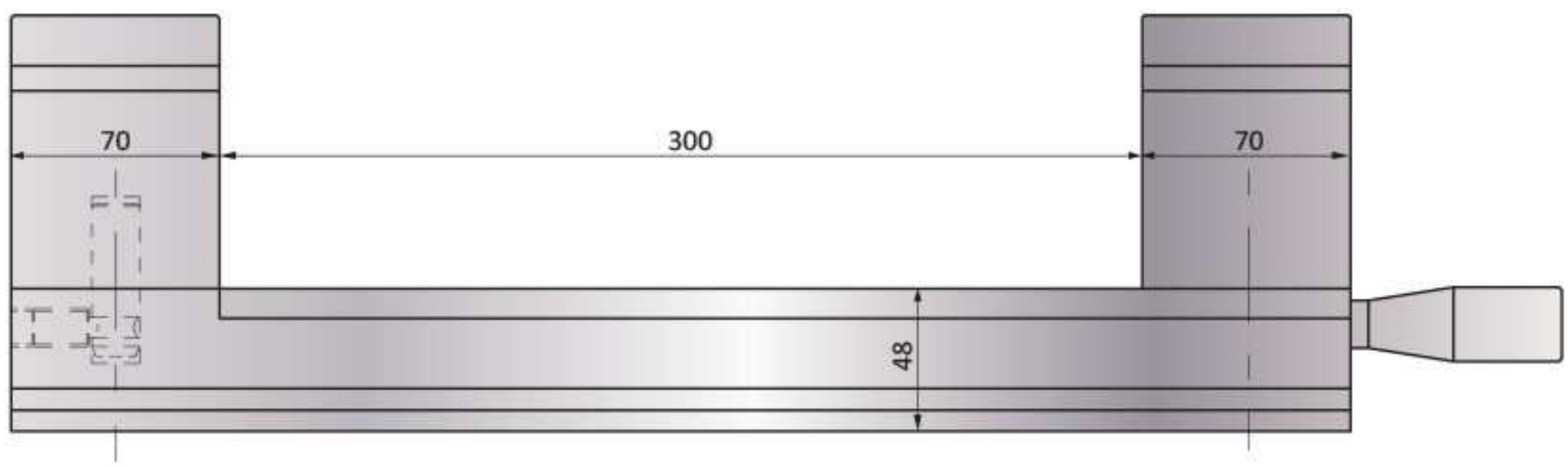
CODE	α	R	H	T/Mt	Mt
40.670	88°	0.80	110.00	15