CODE	α	R	H	T/Mt	Mt
40.122	85°	0.60	66.74	35	

85°

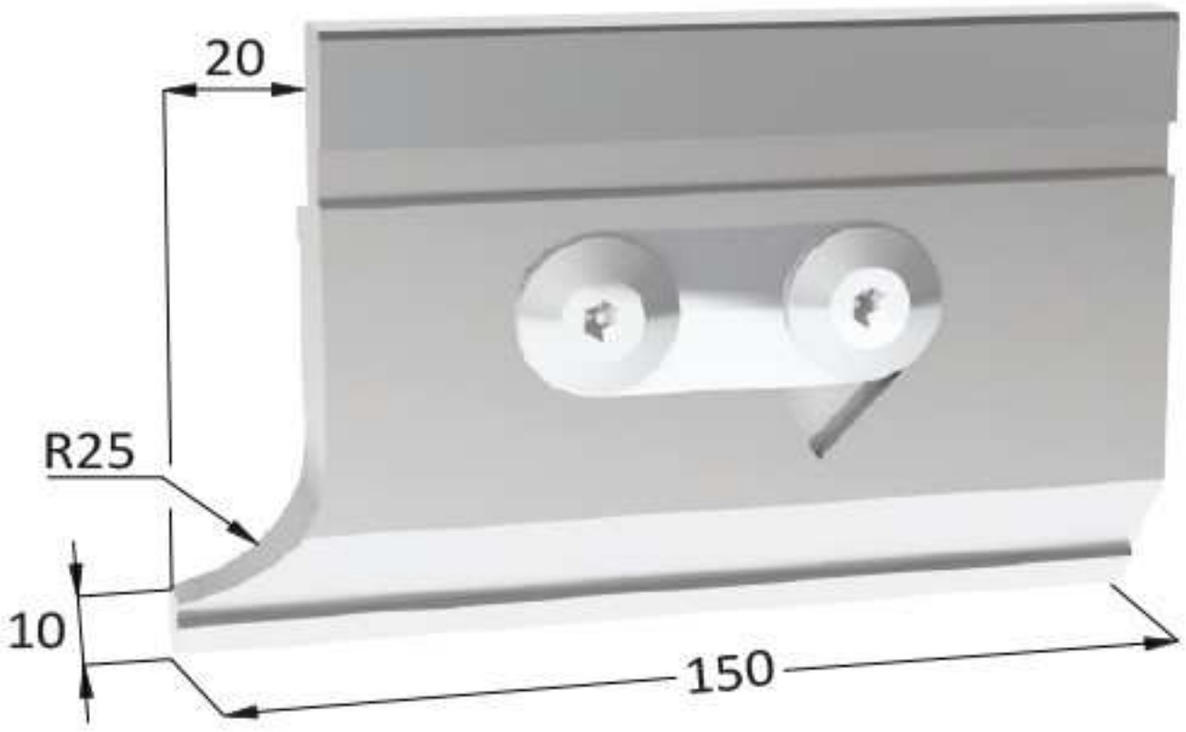

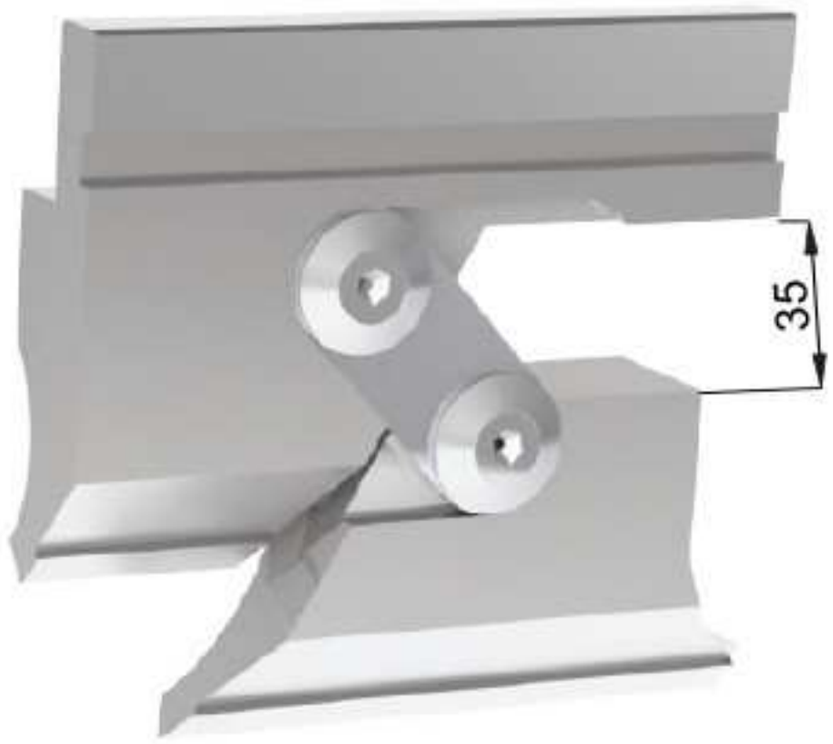

PUNZONE - PUNCHES
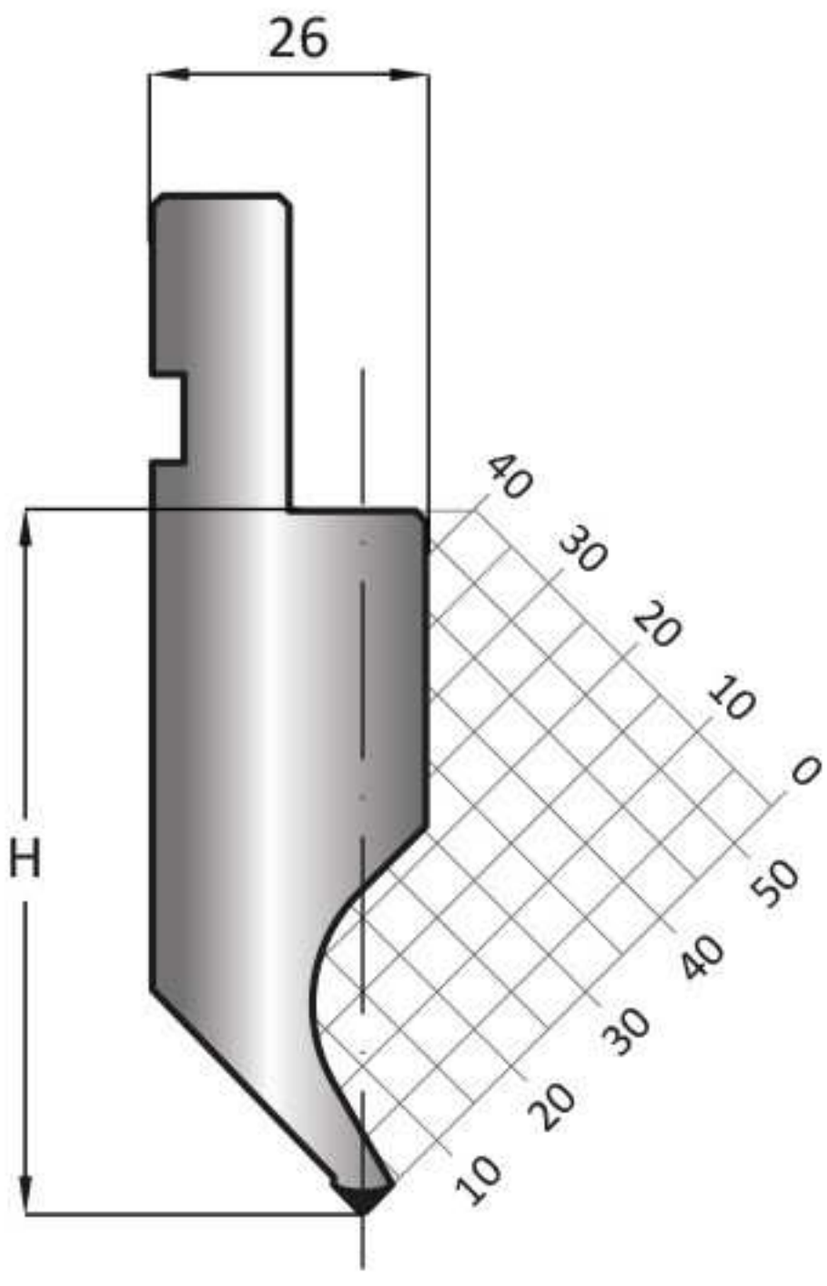
10.170