CODE	α	V	R	H	T/Mt	Mt
24.002	90°	8	0.50	55	100	

90°

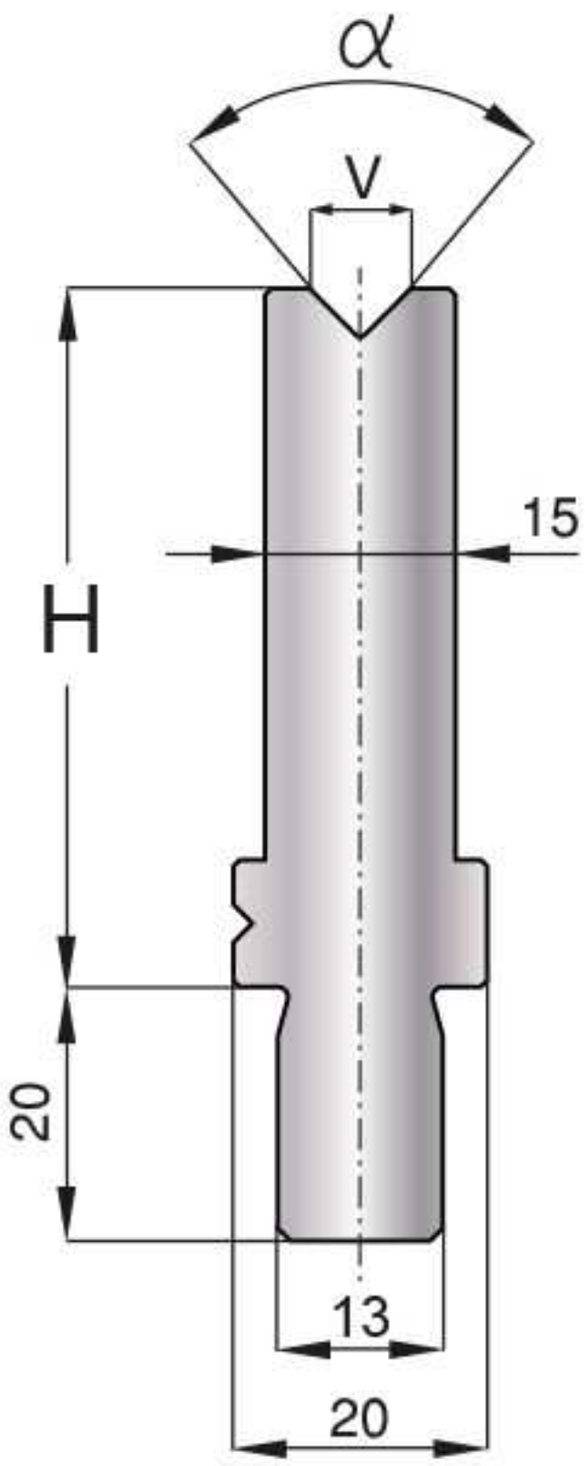

LENGTH 100 200 300 500

SECTION 550