| CODE | α | V | R | H | T/Mt | Mt |
|---|---|---|---|---|---|---|
| 20.380 | 45° | 80 | 6.00 | 145.00 | 100 | |

# 45°

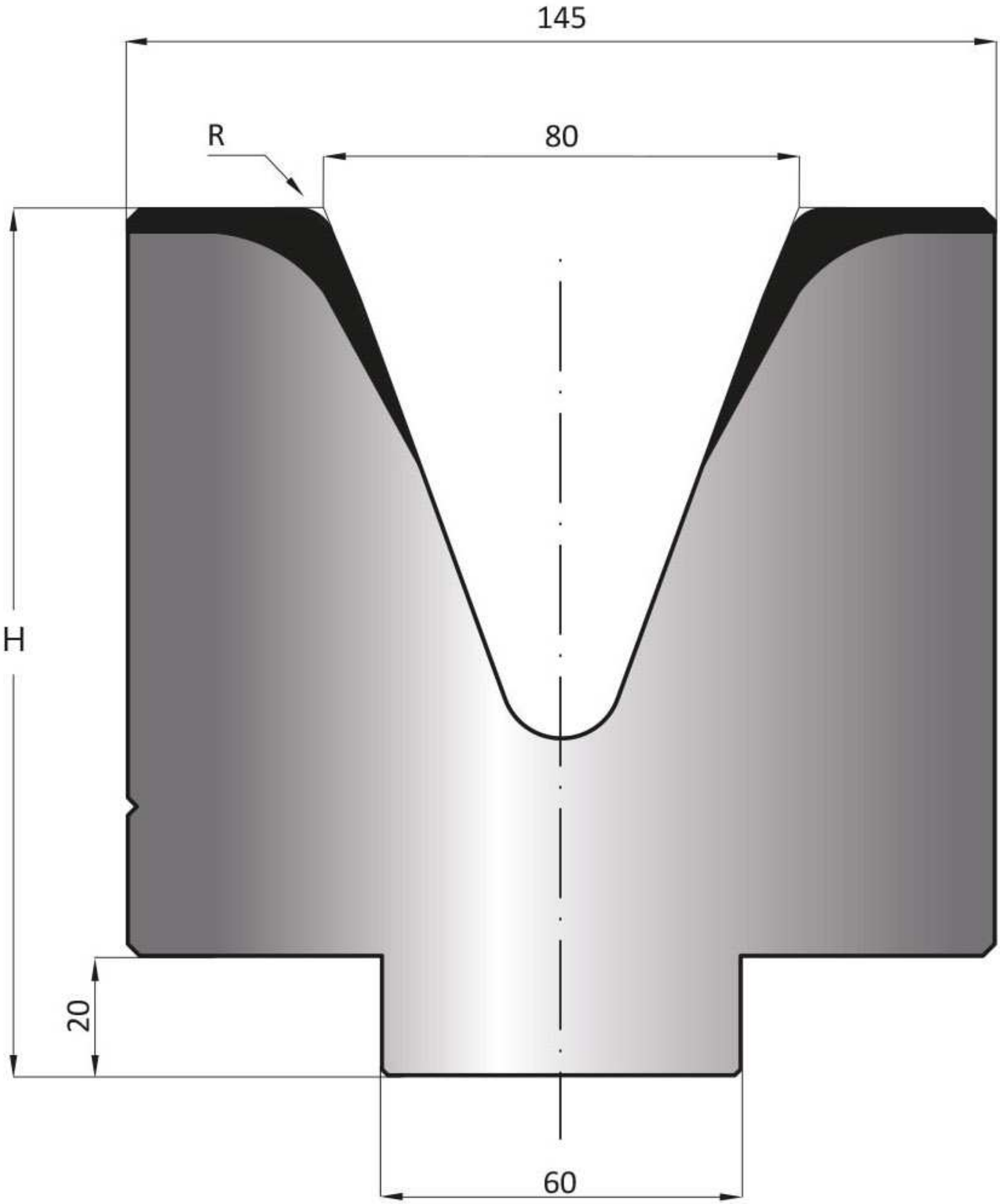


| LENGTH | 200 | 415 |
|---|---|---|
| SECTION | 805 | |