CODE	L	H	T/Mt	Mt
50.991	150	100.00	100	

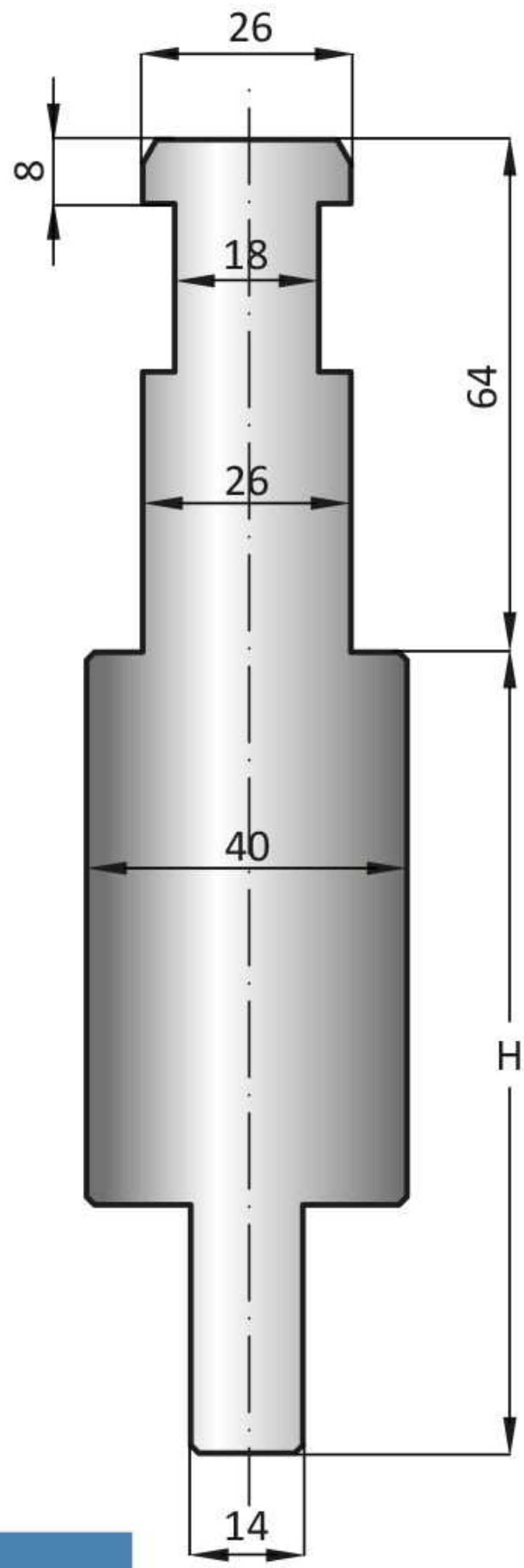

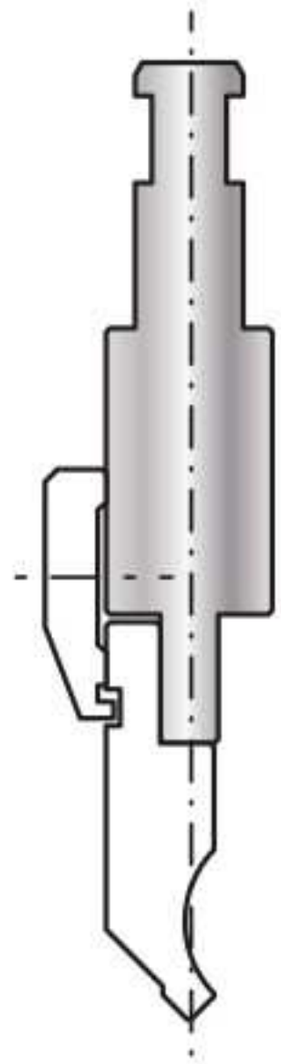

EHT / AMADA

LENGTH 150